ЛИМЦ.60148.10.001.002

Перв. примен.
ЛИМЦ.60148.10.001.000

Справ. №

√Ra 12,5 (√)

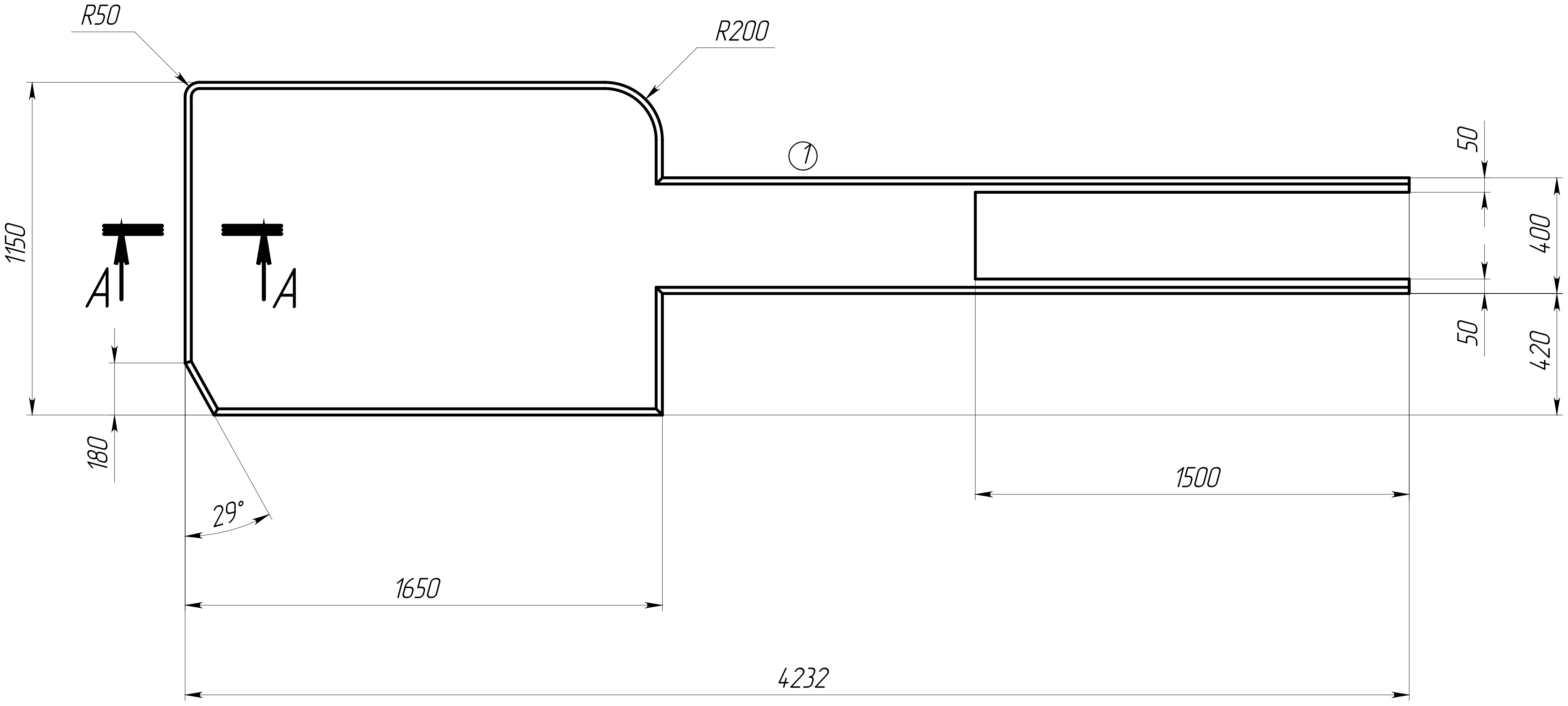
R50
R200
①
1150
A
A
180
29°
1650
4232
1500
50
400
50
420

A–A (1:2) ①

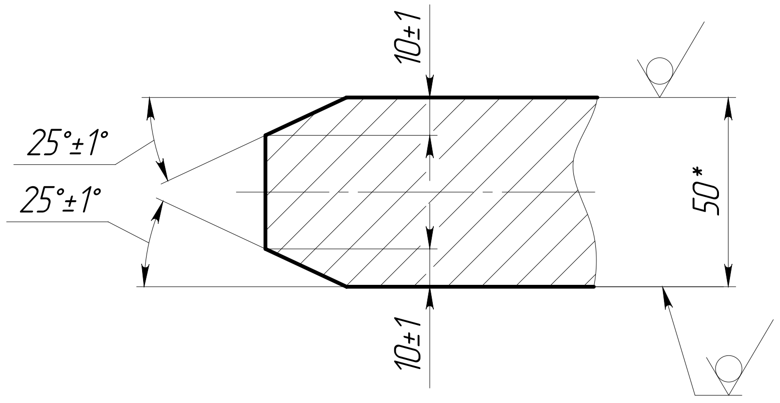
10±1
25°±1°
25°±1°
50*
10±1

1. *ǔǫǆǈǯǺ ǯǵȉ ǻȁǺǫǫǬȉǴ.
① 2. Общие допуски по ГОСТ 30893.2 – mK.
3. ǖǫǺǴǆǺȉǫǬǫǼǼ ȉǫȉǆǷǫäǯǷǆǯ äǯǺǼǯǰǫ.

1	Зам.	ЛИМЦ.60148.23ИИ		11.02.26
Изм.	Лист	№ докум.	Подп.	Дата
Разраб.		Быков		22.08.25
Пров.		Лаптев		
Т. контр.		Волков		
Н. контр.		Ванина		
Утв.		Соломатин		

ЛИМЦ.60148.10.001.002

Плита 2

Лит.	Масса	Масштаб
	955.35 ①	1:20
Лист	Листов 1	

Лист Б–ПН–50 ГОСТ 19903–2015 / 09Г2С ГОСТ 19281–2014

АО "БТ"

Подп. и дата

Инв. № дубл.

Взам. инв. №

Подп. и дата

Инв. № подл.

Копировал

Формат А3